ԳՈԳՆՈՑԻ ԻՐԱԿԱՆԱՑՈՒՄ ԴԵՖԼԵԿՏՈՐԻ ԵՎ ՕԴԱՏԱՐՆԵՐԻ ՇՈՒՐՋ

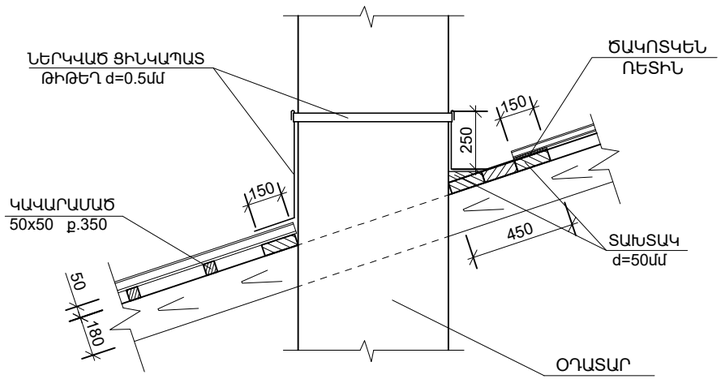

ԿԱՐԱՆԻ ՀԱՆԳՈՒՅՑ

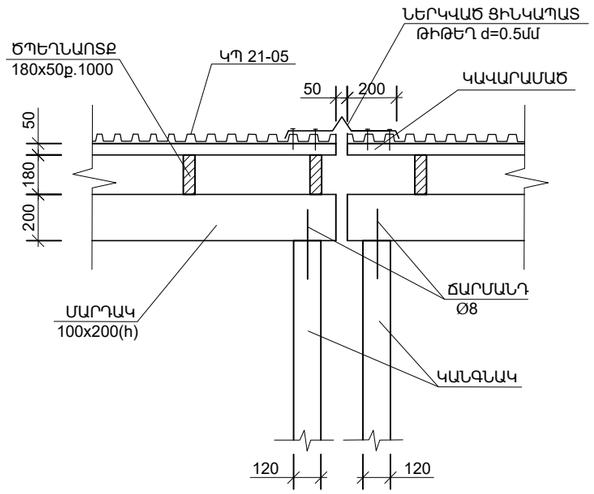

ՏԱՆԻՔԻ ՓԱՅՏԵ ՏԱՐՐԵՐԻ ՄԱՍՆԱԳԻՐ

ԴԻՐՔ	ԱՆՎԱՆՈՒՄ	ՀԱՏՎԱԾՔԸ (մմ)	ԵՐԿԱՐՈՒԹ.	ՔԱՆԱԿ (հատ)	ԾԱՎԱԼԸ (մ³)	
					1 ԴԻՐՔ	ԲՈԼՈՐԸ
1	ՈՐՄՆԱՓԱՅՏ	100x100	Σ232.0գմ			2.32
2	ՏԱՓԱՍՏ ԵՎ ՏԱԿԴԻՐ	200x100	Σ190.0գմ			3.8
3	ԿԱՆԳՆԱԿ	120x120	Σ160.0գմ			2.304
4	ԿԱՆԳՆԱԿ	100x100	Σ80.0գմ			0.8
5	ՄԱՐԴԱԿ	200x100	Σ443.0գմ			8.86
6	ԾՊԵՂՆԱՈՏՔ	180x50	Σ2014.0գմ			18.126
7	ԾԱՅՐԱԿՑՈՐԴ	100x50	0.7մ	240	0.0035	0.84
8	ԱՆԿՅՈՒՆԱԳԾԱՅԻՆ ՈՏՔ	200x100	Σ103.0գմ			2.06
9	ԹԵՔԱՆ	120x120	4.30մ	23	0.0619	1.424
10	ԹԵՔԱՆ	100x100	3.35մ	64	0.0335	2.144
11	ԹԵՔԱՆ	100x100	1.9մ	62	0.019	1.178
12	ՊՐԿԱՆ	150x50	5.75մ	72	0.0431	3.103
13	ՊԻՊԻ ՏԱԽՏԱԿ	d=50մմ	43.7մ²			2.185
14	ՋՐՀՈՐԴԱՆԻ ՏԱԽՏԱԿ	d=50մմ	210.0մ²			10.5
15	ՀՈՍՆՈՑԻ ՏԱԽՏԱԿ	d=50մմ	24.0մ²			1.2
16	ՉՈՐՍՎԱԿ	50x60	0.5մ	108	0.0015	0.162
17	ԿԱՎԱՐԱՄԱԾ	50x50	Σ5203.0գմ			13.00
18	ՄԱԿԱԴՐԱԿ, ՎՐԱԴԻՐ	180x50	0.8մ	280	0.0072	2.016

ՏԱՆԻՔԻ ԾԱԾԿԻ ՄԱՍՆԱԳԻՐ

ՖՈՐՄ	ԳՈՏԻ	ԴԻՐՔ	ԱՆՎԱՆՈՒՄ	ՉԱՓՄԱՆ ՄԻԱՎՈՐ	ՔԱՆԱԿ (հատ)	ԾԱՆՈԹ.
			ՄԱՆՐԱՄԱՆՆԵՐ			
		1	ՊՐՈՖԻԼԱՎՈՐ ՑԻՆԿԱՊԱՏ ՆԵՐԿՎԱԾ ՄԵՏԱՂԱԹԻԹԵՂ ԿՊ 21-0.5	մ	1852.2	
		2	ՊԻՊԻ ՑԻՆԿԱՊԱՏ ՆԵՐԿՎԱԾ ԹԻԹԵՂ d=0.5մմ	մ	82.0	
		3	ՑՎԻՔ ԵՎ ՋՐՀՈՐԴԱՆ ՑԻՆԿԱՊԱՏ ՆԵՐԿՎԱԾ ԹԻԹԵՂԻՑ d=0.5մմ	մ /գմ	290.0 232.0	
		4	ՋՐՀՈՍ ՁԱԳԱՐ ՆԵՐԿՎԱԾ Ø420 ԹԻԹԵՂԻՑ d=0.5մմ	հատ	16	
		5	ՋՐՀՈՍ ԽՈՂՈՎԱԿ Ø200 ՆԵՐԿՎԱԾ ՑԻՆԿԱՊԱՏ ԹԻԹԵՂԻՑ d=0.5մմ	գմ	170.5	
		6	ՏԱՆԻՔԻ ՊԱՏՈՒՀԱՆ	հատ	8	
		7	ԳՈԳՆՈՑ ՑԻՆԿԱՊԱՏ ՆԵՐԿՎԱԾ ԹԻԹԵՂԻՑ d=0.5մմ	մ	30.0	
		8	ԱՆԿՅՈՒՆԱՅԻՆ ՁՅՈՒՆԱՊԱՇՏՊԱՆԻՉ (ՆԵՐԿՎԱԾ)	գմ	390.0	
		9	ՀՈՍՆՈՑ ՑԻՆԿԱՊԱՏ ՆԵՐԿՎԱԾ ԹԻԹԵՂԻՑ d=0.5մմ	մ	26.0	
		10	ՔԻՎ ՑԻՆԿԱՊԱՏ ՆԵՐԿՎԱԾ ԹԻԹԵՂԻՑ d=0.7մմ	գմ	235.0	

1. ԾԱԿՈՏԿԵՆ ՌԵՏԻՆ 150մմ ԼԱՅՆՈՒԹՅԱՄԲ - 250.0գմ:
2. ԲԵՏՈՆԵ ՍՅՈՒՆԻԿՆԵՐ ԵՎ ՊԱՏԵՐ(ՏԱՓԱՍՏՆԵՐԻ ՏԱԿ)՝ ԲԵՏՈՆ B15 ԴԱՍԻ - 11.7մ³:
3. ԽԱՐԻՍԽ Փ12 A500c, ՔԱՅԼԸ՝ 2000, Լ=250 - 115հատ:
4. ՈԼՈՐՔ Փ5Bp - 40.0կգ

ԾԱՆՈԹՈՒԹՅՈՒՆ

1. ՏԱՆԻՔԻ ՓԱՅՏՅԱ ՏԱՐՐԵՐԸ - ՓՇԱՏԵՐԵՎ ԾԱՌԱՏԵՍԱԿԻՑ (ՍՈՃԻ):
2. ՏԱՆԻՔԻ ՓԱՅՏԱՆՅՈՒԹԸ ՄՇԱԿԵԼ ՀԱԿԱՆԵԽԻՉ ԵՎ ՀԱԿԱՀՐԴԵՀԱՅԻՆ ՆՅՈՒԹԵՐՈՎ:
3. ԲԱՑԱՌԵԼ ՃԱՔԱԾ ԵՎ ՉԿԵՂԵՎԱՉՐԿՎԱԾ ՓԱՅՏԻ ԿԻՐԱՌՈՒԹՅՈՒՆԸ:

ՏՆՕՐԵՆ	Մ. ՀՈՒՍՆՅԱՆ		ԿԱՊԱՆԻ ԹԻՎ 7 ԴՊՐՈՑ		
ՆԳՃ	Մ. ՀՈՒՍՆՅԱՆ				
ՆԱԽԱԳԾԵՑ	Ն. ՆՇԱՆՅԱՆ		ՃԱՐՏԱՐԱՊԵՏԱԿԱՆ ՄԱՍ	ՓՈՒԼ	ԹԵՐԹ	ԹԵՐԹԵՐ
ՍՏՈՒԳԵՑ	Ն. ՍՏԵՓԱՆՅԱՆ			ԱՆ	Ճ - 32	38
			ԿԱՐԱՆԻ ՀԱՆԳՈՒՅՑ: ՄԱՍՆԱԳԻՐ:	«ՄԱՌԱ ԵՎ ԴՈՒՍՏՐԵՐ» ՍՊԸ		